SUNNY BOY SMART ENERGY

SBSE3.8-US-50 / SBSE4.8-US-50 / SBSE5.8-US-50 / SBSE7.7-US-50

eManual

1

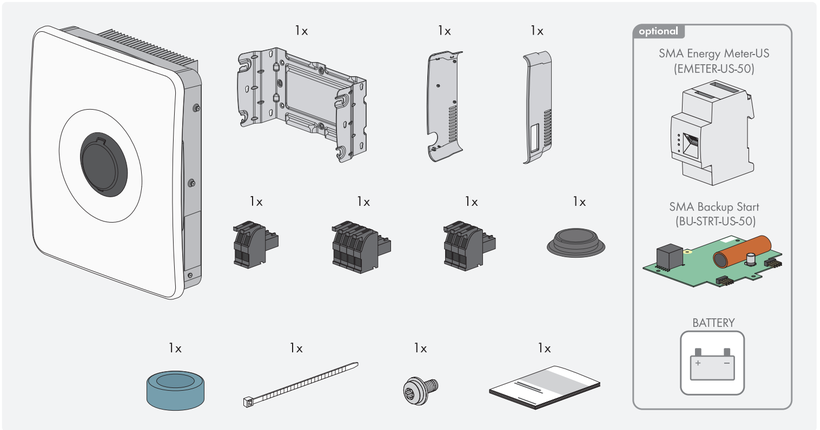

2

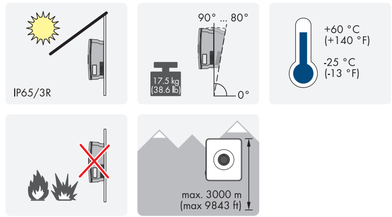

3

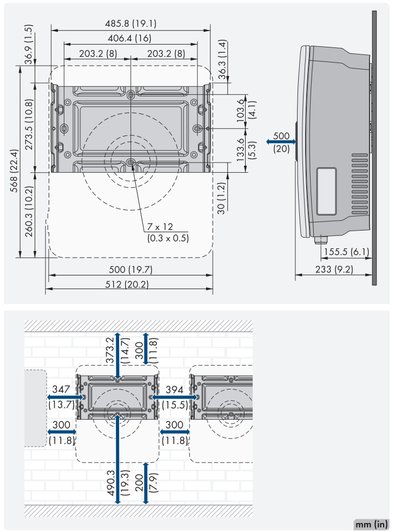

3

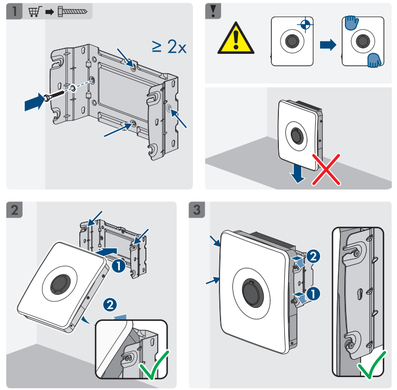

4

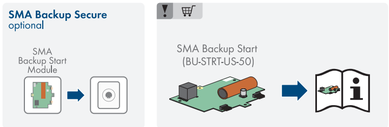

5

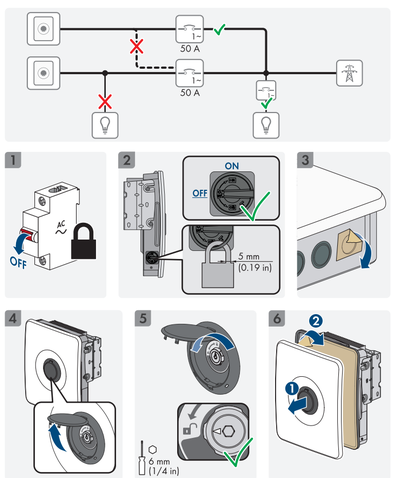

5

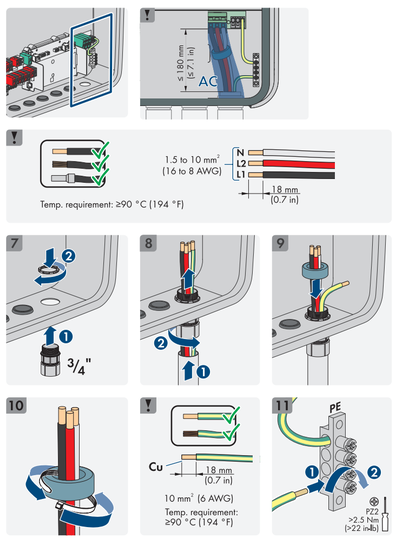

5

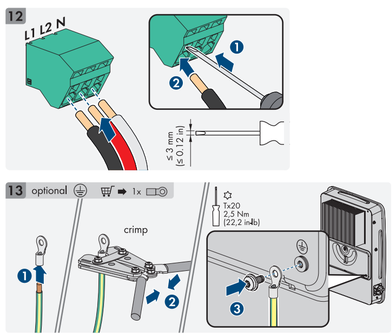

	SBSE3.8 -US-50	SBSE4.8 -US-50	SBSE5.8 -US-50	SBSE7.7 -US-50
$P_{AC\ (@240\ V)}$	3.84 kW	4.8 kW	5.76 kW	7.68 kW
$P_{AC\ (@208\ V)}$	3.33 kW	4.16 kW	4.99 kW	6.66 kW
S (@cos φ = 1, 240 V)	3.84 kVA	4.8 kVA	5.76 kVA	7.68 kVA
S (@cos φ = 1, 208 V)	3.33 kVA	4.16 kVA	4.99 kVA	6.66 kVA
$V_{AC,\ r}$	240 V / 208 V			

5

	SBSE3.8 -US-50	SBSE4.8 -US-50	SBSE5.8 -US-50	SBSE7.7 -US-50
$V_{AC,\ range}$	211 V to 264 V / 183 V to 229 V			
$I_{AC,\ max}$	16 A	20 A	24 A	32 A
f_{AC}	60 Hz			
cos φ	0.8 overexcited to 0.8 underexcited			

6

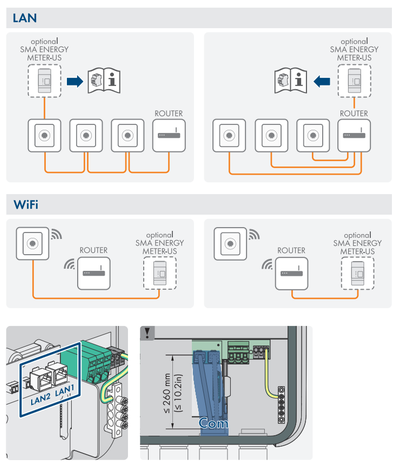

6

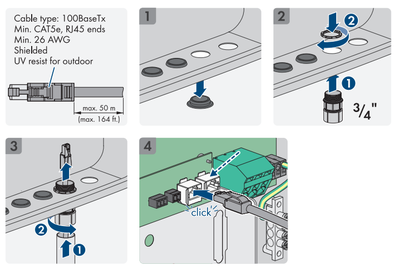

7 COM

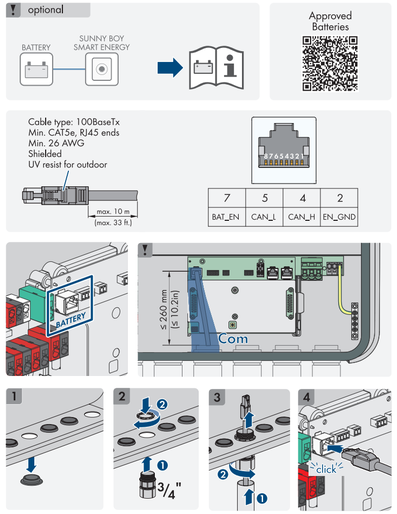

8 DC

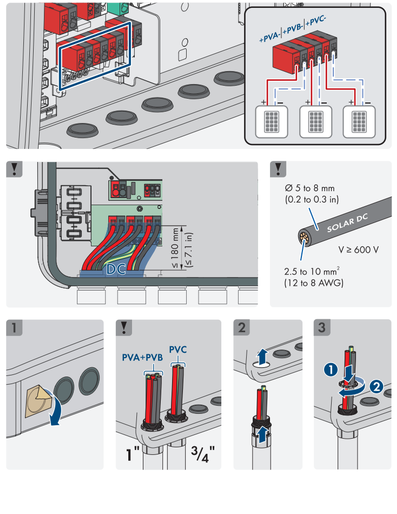

8 DC

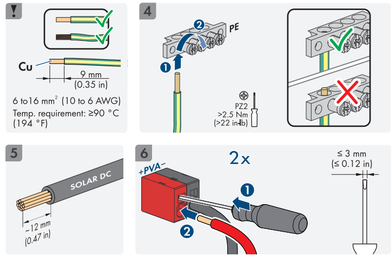

	SBSE3.8 -US-50	SBSE4.8 -US-50	SBSE5.8 -US-50	SBSE7.7 -US-50
Max. generator power	7680 Wp	9600 Wp	11600 Wp	15360 Wp
$V_{DC, max}$	600 V			
$V_{DC, MPP}$	60 V to 480 V			
$V_{DC, Initial input}$	66 V			
$I_{DC, max usable input A / B / C}$	15 A			

8 DC

	SBSE3.8 -US-50	SBSE4.8 -US-50	SBSE5.8 -US-50	SBSE7.7 -US-50
$I_{SC PV max, input A / B / C}$	30 A			
$I_{SC PV max, all inputs}$	60 A			

9 DC

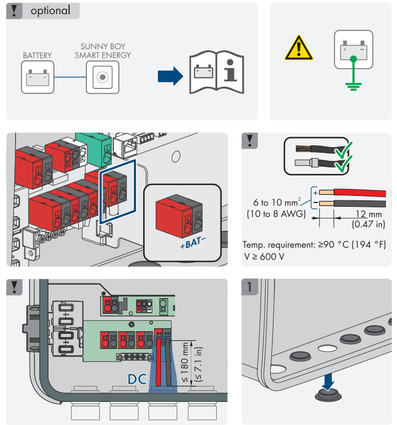

9 DC

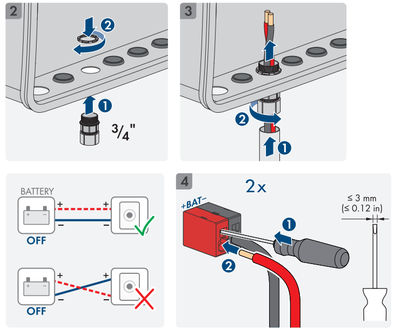

Type	Li-ion battery
$V_{DC, max}$	500 V
$V_{DC, min}$	90 V
$I_{DC, max}$	30 A

10 ON

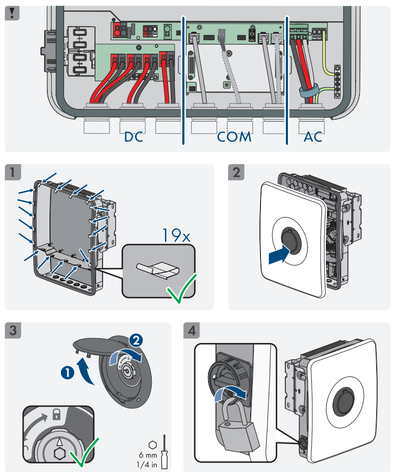

10 ON

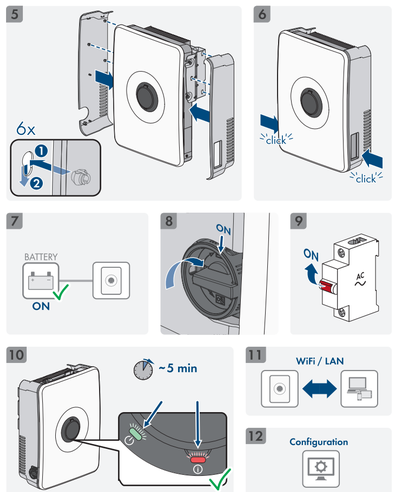

11

12

https://go.sma.de/service